NAPETOST / VOLTAGE	120 V
FREKVENCA / FREQUENCY	50/60 Hz
NAZIVNA MOČ / NOMINAL POWER	1000 W

Ime modela	4973265631_SESALNA_ENOTA

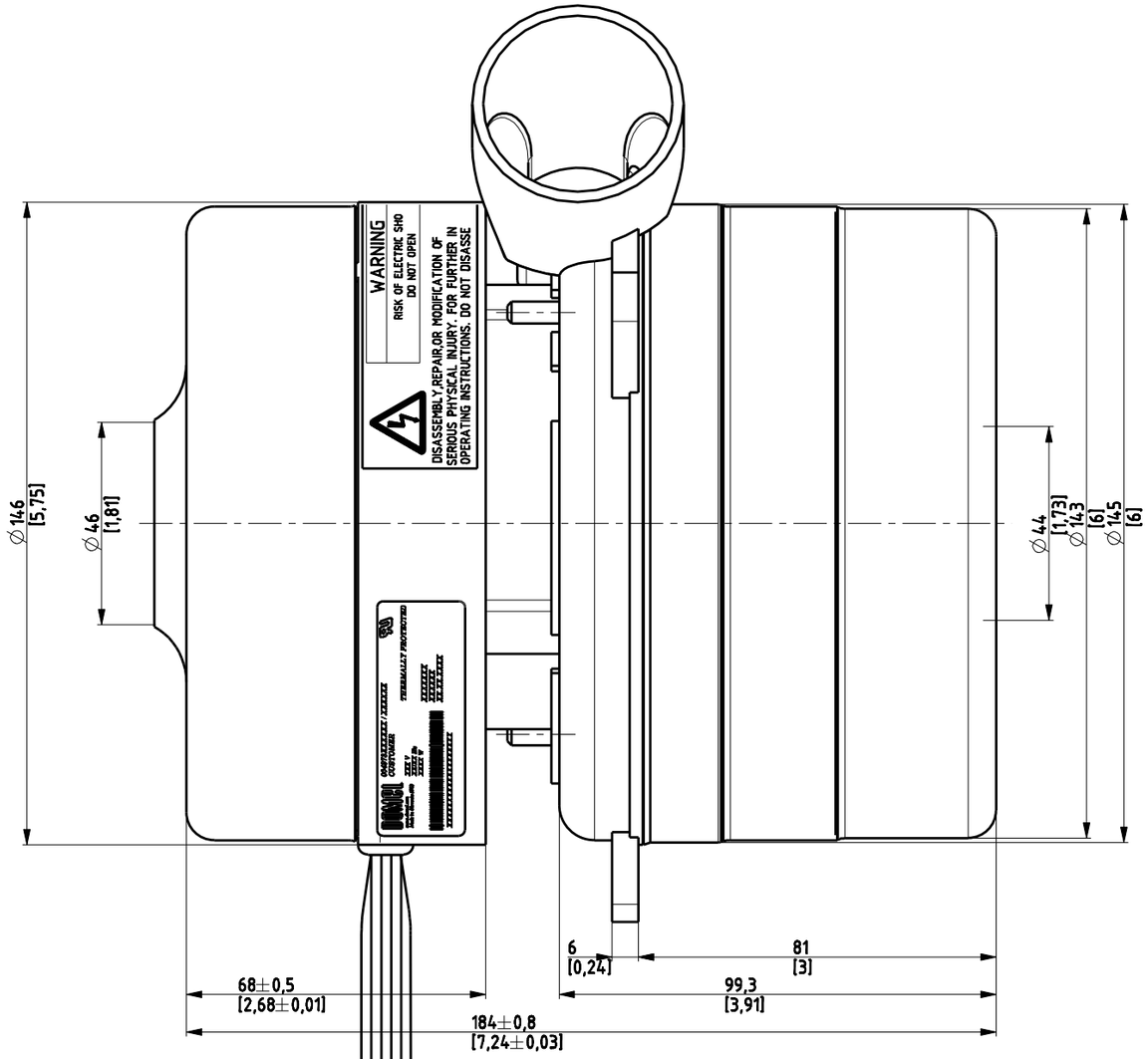

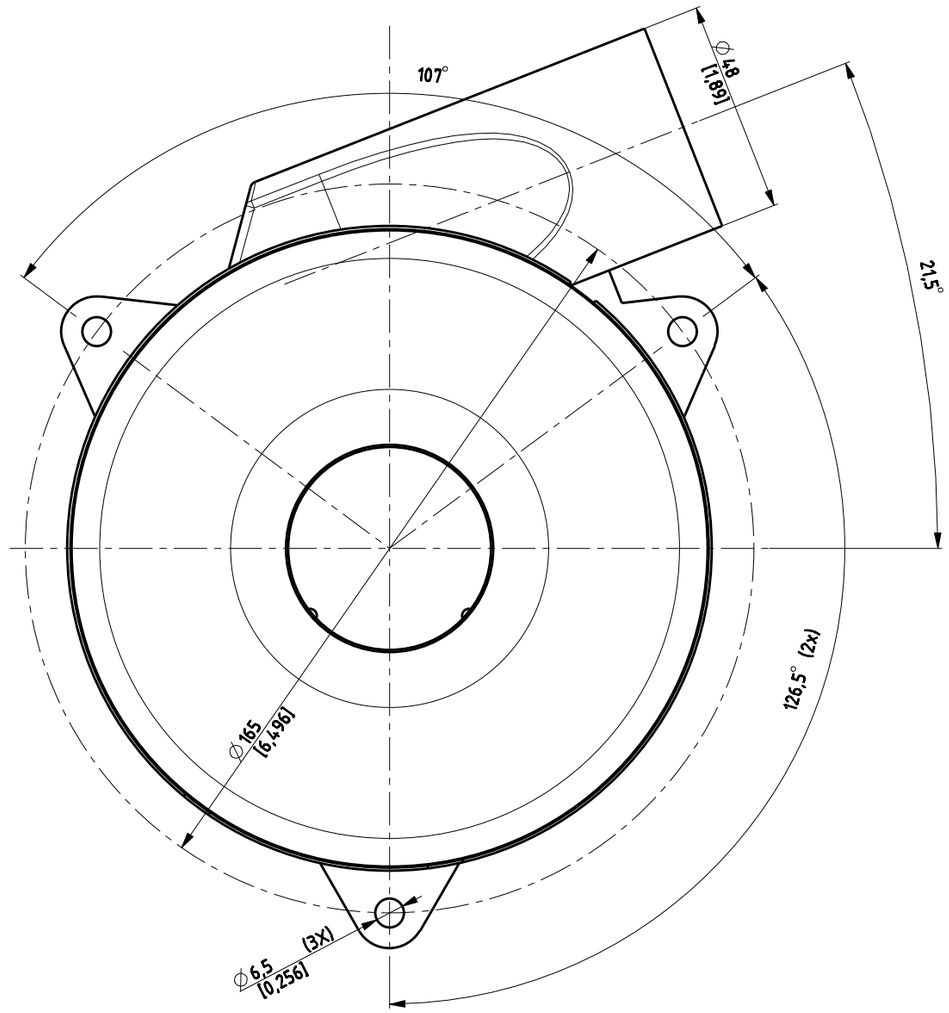

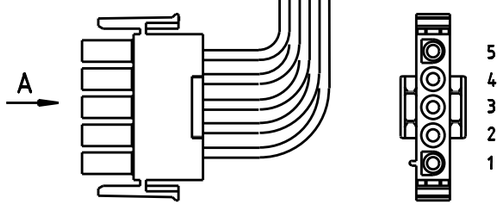

View A

CONECTOR AMP 350809-1			
PIN	COLOR		
5	black	AC INPUT 120V±10%	
4	black	AC INPUT 120V±10%	
3	ye-gr	EARTH	
2	red	High	Isolated speed Control 0-10V DC
1	blue	Low	

OSNOVNE ZNAČILNOSTI		TYPICAL CHARACTERISTICS	
IZVEDBA	TROSTOPENJSKA	FAN SYSTEM	THREE STAGE
VLEŽAJENJE	DVA KROGLIČNA LEŽAJA	BEARINGS	DUAL BALL
VRSTA PRETOKA	MIMO MOTORJA	DISCHARGE	BY PASS
SMER VRTENJA	LEVA	DIRECTION OF ROTATION	CCW

A0	X	X	X
Ozn.	Št. obvestila	Datum	Ime

Tolerance odprtih mer ISO 2768 - m

Površinska hrapavost

	Datum	Ime
Izdel.	17.10.07	Koblar U.
Pregl.		

DOMEL®
Otoki 21, 4228 Železniki, Slovenija

Merilo 1:1

Original format ISO 5457 - A2

Gradivo

Naziv
PUHALO BLOWER

Koda 497.3.265-631

List 3+

Stran 1

Pripadnost

Namesto

Obr.: 02-01/4
Izdelano s CAD - ročne spreminjanje ni dovoljeno!
Vsak prenos tretjim osebam ali uporaba v nedogovorjene namene ni dovoljena po zakonu o avtorskih pravicah!